Rittal – The System.

Faster – better – everywhere.

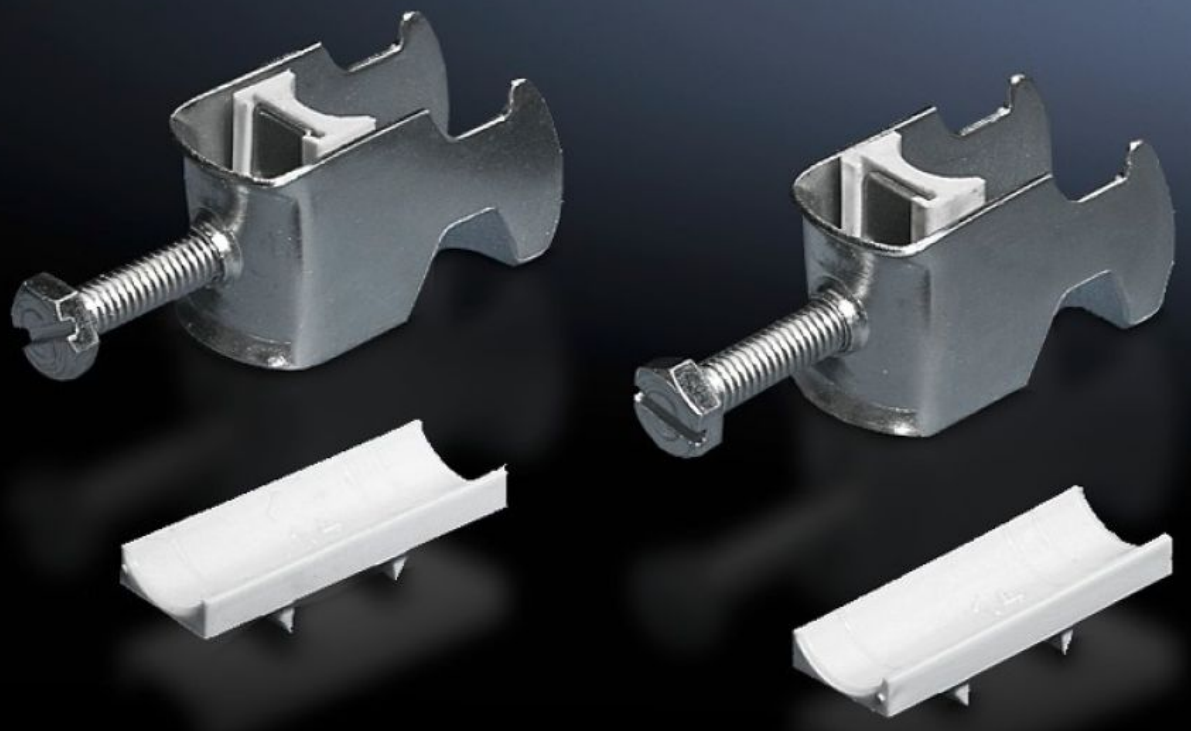

DK 7097.220

Abraçadeira metálica

Estado: 27-04-2025 (Fonte: rittal.com/pt-pt)

ENCLOSURES | POWER DISTRIBUTION | CLIMATE CONTROL | IT INFRASTRUCTURE | SOFTWARE & SERVICES

FRIEDHELM LOH GROUP

DK 7097.220 - Abraçadeira metálica para trilho com perfil em C, trilho combinado

Para fixar os cabos no trilho com perfil em C.

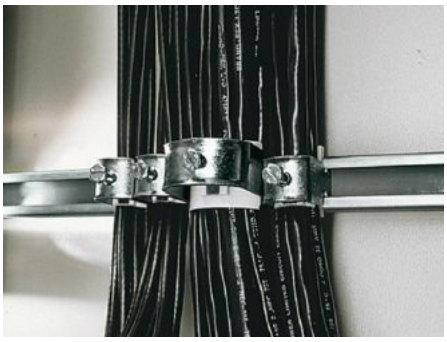

Recursos

Cód. Ref.	DK 7097.220
Modelo	para cabos com diâmetro de 22 – 26 mm
Descrição do produto	Para fixar os cabos no trilho com perfil em C.
Material	Chapa de aço
Superfície	Galvanizado
Escopo de fornecimento	Inclui peça de fixação em plástico
Diâmetro mín. do cabo	22 mm
Diâmetro máx. dos cabos	26 mm
Emb.	25 unid.
Peso líquido	1
Peso bruto	1.047
PCF per pack (cradle-to-gate)	4,2 kg CO2 eq (Cat B)
Note on PCF category	Category B: PCF value (cradle-to-gate) based on the product weight, approximately calculated and self-declared
Número da tarifa alfandegária	73182900
EAN	4028177193178

Recursos

E-Number Sweden	E1300409
ETIM 9	EC000454
ETIM 8	EC000127
ECLASS 8.0	23140202