Kompakti kääntökehys

AE-kaappeihin

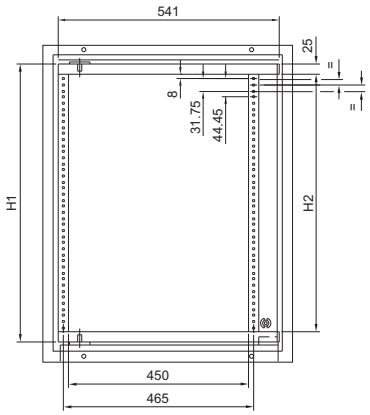

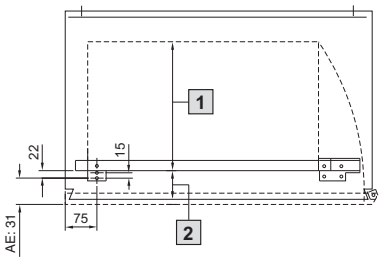

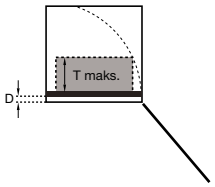

1 T = maks. asennussyvyys (ks. taulukko)

2 D = 38 (53, 68, 83)

AE-kytkentäkaappiin			Korkeusyksiköt	6 U	11 U	14 U
kaappiin		Maks. asennussyvyys (T maks.) mm	**Til.nro SR**	**2026.200**	**2027.200**	**2034.200**
Leveys mm	Syvyys mm		Kaapin korkeus mm	380	600	760
			H1 (mm)	320	542	676
			H2 (mm)	270	492	626
600	210	145	Maalattu	1039.500	1060.500	1076.500
			Ruostumaton teräs	1009.600	1010.600	1012.600
600	350	265	Maalattu	1339.500	1360.500	1376.500
760	210	145	Maalattu	–	–	1077.500
760	300	235	Maalattu	–	–	1073.500
			Ruostumaton teräs	–	–	1014.600